nauled
Once upon a light

PLAFONIERA LED TLEDAL47 E
LED CEILING LIGHT TLEDAL47 E

Rev. 05/2023

ISTRUZIONI DI MONTAGGIO

Seguire attentamente le indicazioni riportate nelle raffigurazioni. Conservare questo foglio per future necessità. Per eventuali problemi contattare il fornitore. Conservare l'etichetta dell'imballo per consentire la rintracciabilità del lotto di produzione in caso di reclamo. Il prodotto non deve essere modificato. Qualsiasi modifica annulla la garanzia e può rendere pericoloso il prodotto. NAULED SRL declina ogni responsabilità per i danni causati da un prodotto montato in modo non conforme alle istruzioni. L'installazione dei prodotti deve essere eseguita a regola d'arte.

IN CASO DI MANUTENZIONE TOGLIERE TENSIONE!

MOUNTING INSTRUCTIONS

Follow the instructions carefully to ensure correct and safe operation. Keep this sheet for future needs. Contact the supplier for any problem. Keep the packing label to allow for production batch tracking in the event of a complaint. The fixture cannot be modified. Any modification will void the warranty and can make the product dangerous. NAULED SRL shall not be responsible for any product damages caused by mounting procedures wich are not in accordance with instrucions. Product installation shall be performed in a workmanlike manner.

TURN THE POWER OFF DURING MAINTENANCE!

La Direttiva Europea 2002/95/CE sul trattamento dei rifiuti di apparecchi elettrici ed elettronici (RAEE) dispone quanto segue:
1) Gli apparecchi non debbono essere trattati come normali rifiuti urbani.
2) Gli apparecchi illuminanti dismessi devono essere consegnati alle discariche espressamente autorizzate o consegnati al costruttore all'atto dell'acquisto di un nuovo apparecchio.
3) Il simbolo del bidone barrato è riportato sui prodotti per ricordare gli obblighi di raccolta separata.
4) Lo smaltimento di detti rifiuti è punito dalla legge.

European Directive 2002/95/CE regarding the treatment of waste and electronic equipment (WEEE) establishes the following:
1) Lighting fittings are not to be treated as normal urban waste.
2) Discarded lighting fittings are to be delivered to expressly authorised wastle disposal facilities or returned to the distributor at the date a new lighting fitting is purchased.
3) The symbol of the crossed-out bin is shown on the products as a reminder of the obligations requiring separate collection.
4) Unauthorised disposal of the foregoing waste material is punishable by law.

ISTRUZIONI / INSTRUCTIONS

1) Togliere la corrente prima di ogni installazione.

1) Turn off Power Supply before any installation.

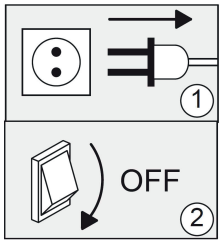

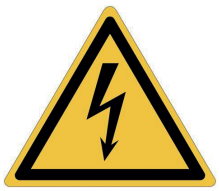

2) Ruotare la staffa in senso antiorario con il cacciavite, ed estrarla dalla plafoniera.

2) Pull out the bracket anticlockwise by screw driver, and remove it from the ceiling light.

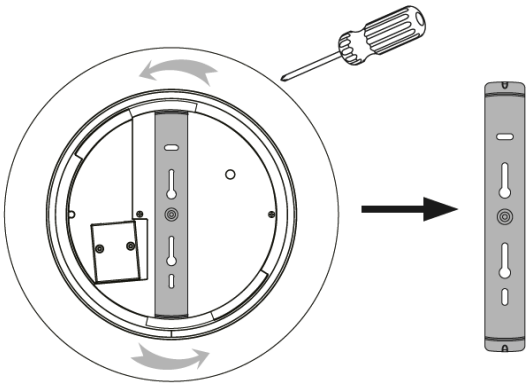

3) Fissare la staffa di ancoraggio con le viti sul cielino.

3) Fix the anchoring bracket with the screws on the ceiling.

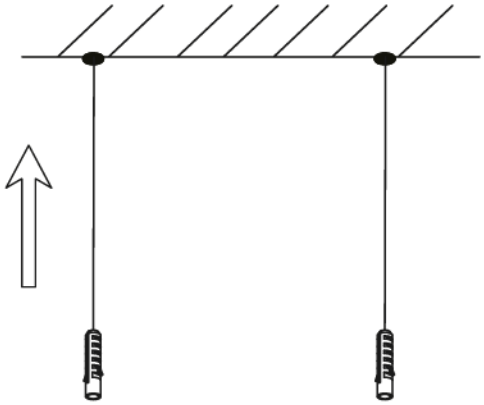

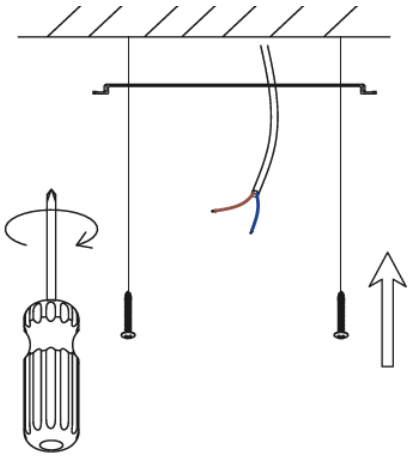

4) Rimuovere il coperchio della morsettiera e la clip di crimpatura.

4) Remove the terminal block cover and crimping clip.

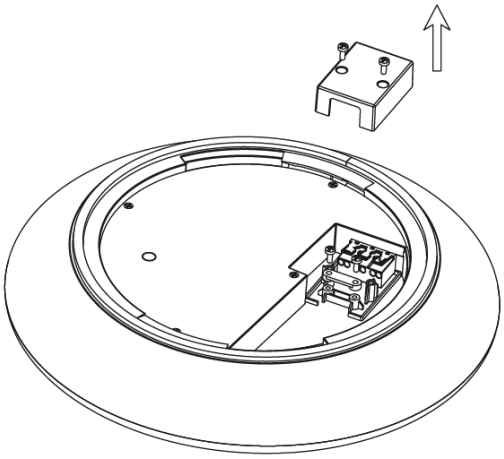

5) (A) schema elettrico solo per luce NON emergenza.
(B) schema elettrico solo per luce funzione emergenza.

5) A) wiring diagram only for NON-emergency function light.
(B) wiring diagram only for Emergency function light.

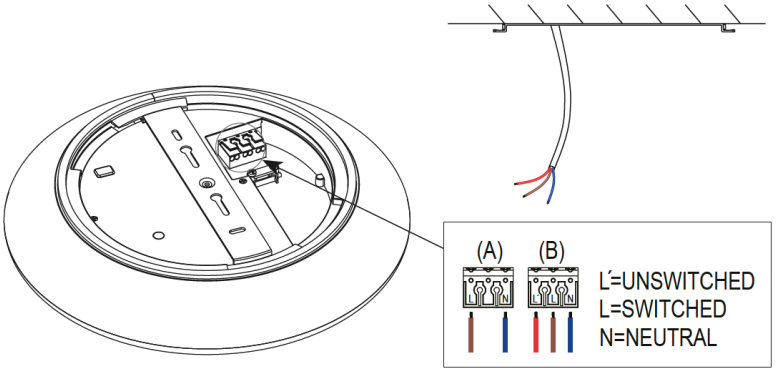

6)Spingere la lampada verso l'alto e ruotarla nella staffa. Ruotare la lampada in senso orario finché non è fissata saldamente.

6) Push the lamp upward and rotate it into bracket. Rotate the lamp clockwise until it is firmly fixed.

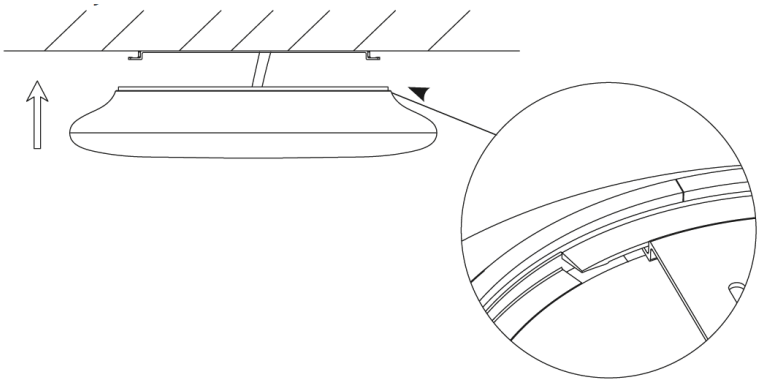

7)Accendere la luce.

7) Switch the light on.

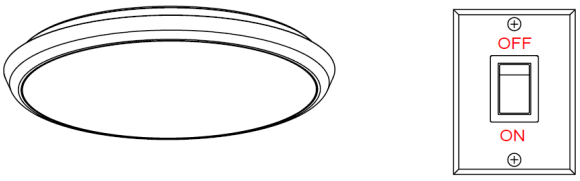

DIAGRAMMA DI CABLAGGIO CON LUCE NON INTERROTTA / WIRING DIAGRAM

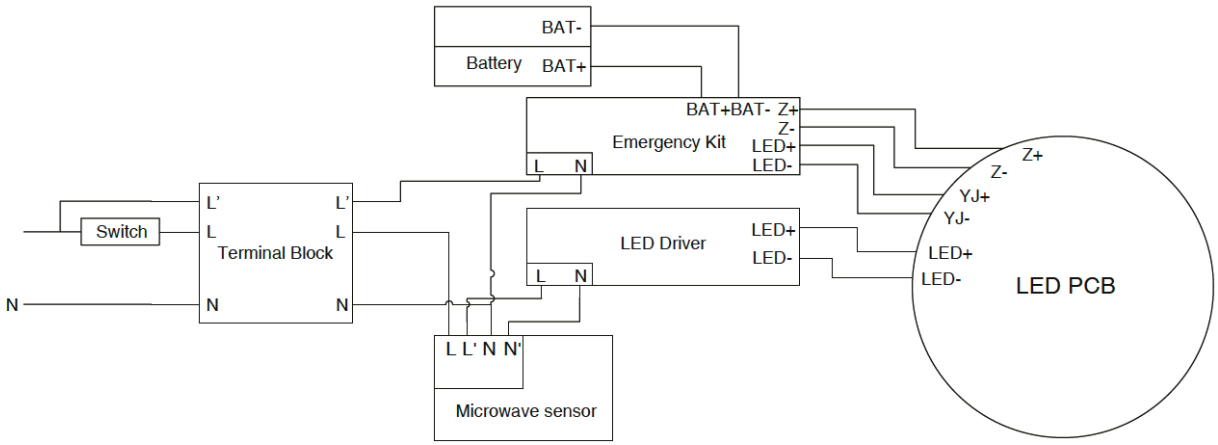

FUNZIONE INTEGRATA EMERGENZA & SENSORE/ BUILT-IN EMERGENCY & SENSOR FUNCTION

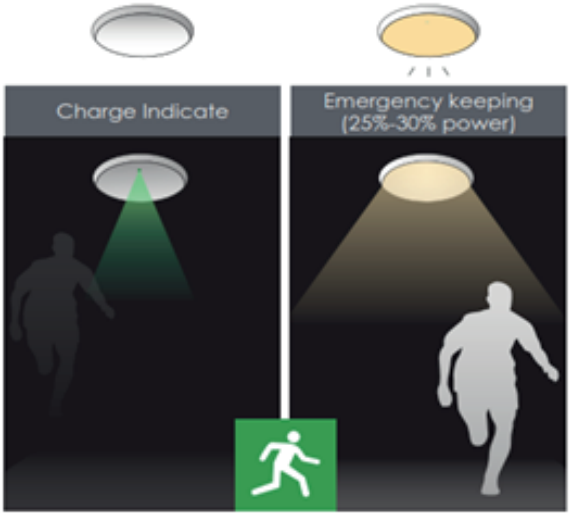

Nel modello TLEDAL47XX-E con emergenza integrata, l'autonomia della luce d'emergenza di 3 ore.

In TLEDAL47XX-E with integrated emergency, led light emergency autonomy is about 3 hours.

LEGENDA SIMBOLI / SYMBOLS CAPTION

Corretto smaltimento dell'apparecchio (RAEE)
Correct disposal of equipment (WEEE)

RoHS

Direttiva sulla limitazione delle sostanze pericolose
Directive on the restriction of dangerous substances

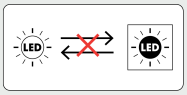

Led non sostituibile
Not replaceable led

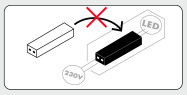

Alimentatore non sostituibile
Not replaceable power supply